SMA输入内同步时钟

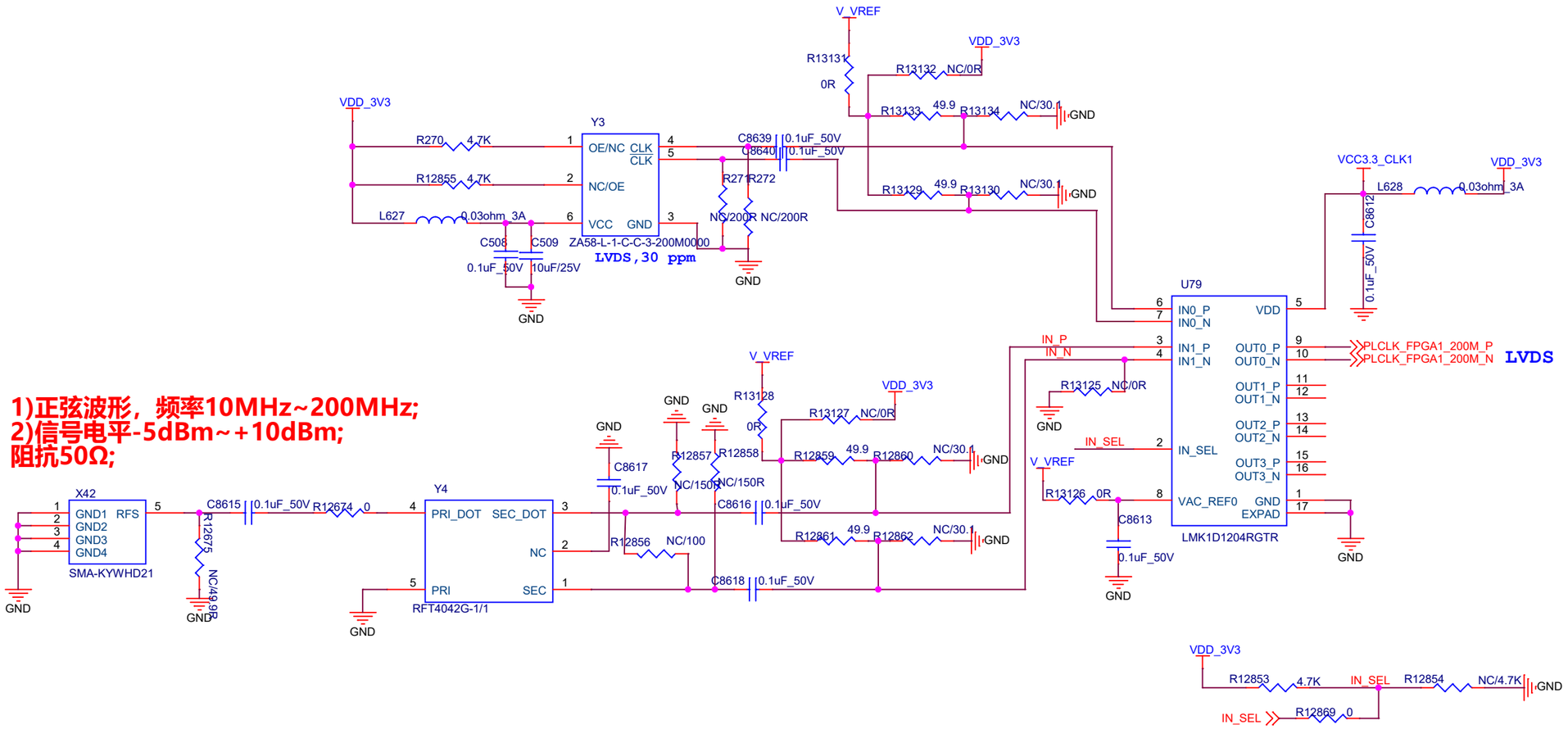

1)正弦波形，频率10MHz~200MHz;
2)信号电平-5dBm~+10dBm;
阻抗50Ω;

IN_SEL=H,时钟选择INP1,INN1,默认从SMA输入同步时钟
IN_SEL=L,时钟选择INP0,INN0;

媒体编号
旧底图总号
底图总号
日期	签名

标记	数量	更改单号	签名	日期				
					设 计		FC2.135.6007DL	
					审 核			
					会 签			
					会 签		第 23 张	幅图：A3 版本：A2