XY7.149.005DL-V1.2

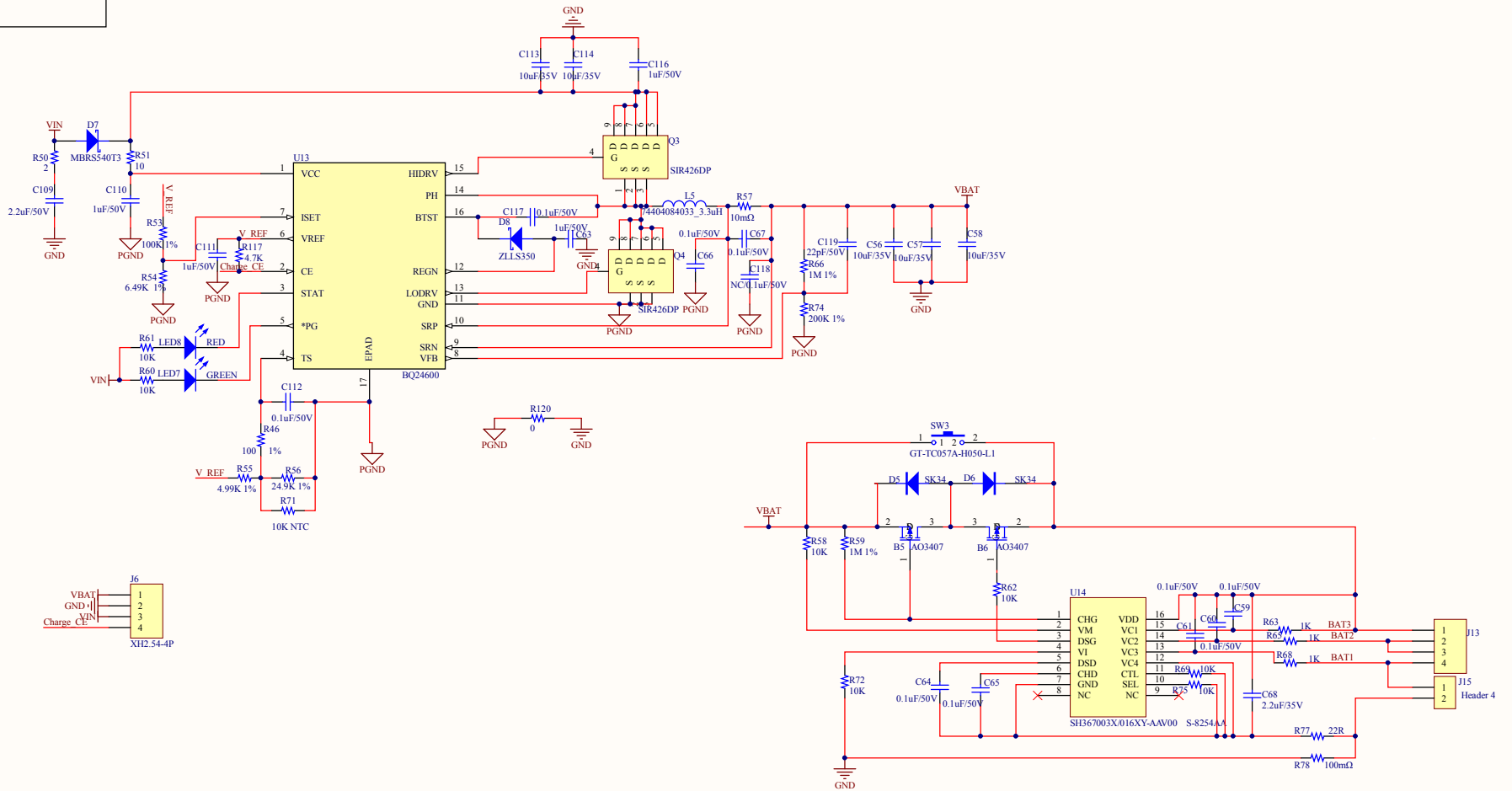

KM1-19S-149测地型GNSS接收机

旧底图总号	
底图总号	
日期	签名

		标记	数量	更改单号	签名	日期
设 计		测地型GNSS接收机 电源板电路原理图			XY7.149.005DL-V1.2	
校 对					标 识	第 1 张 共 1 张
审 核						
质 量						
标准化						
批 准						

格式（A3_D1.0）