DC-IN：19V/2A

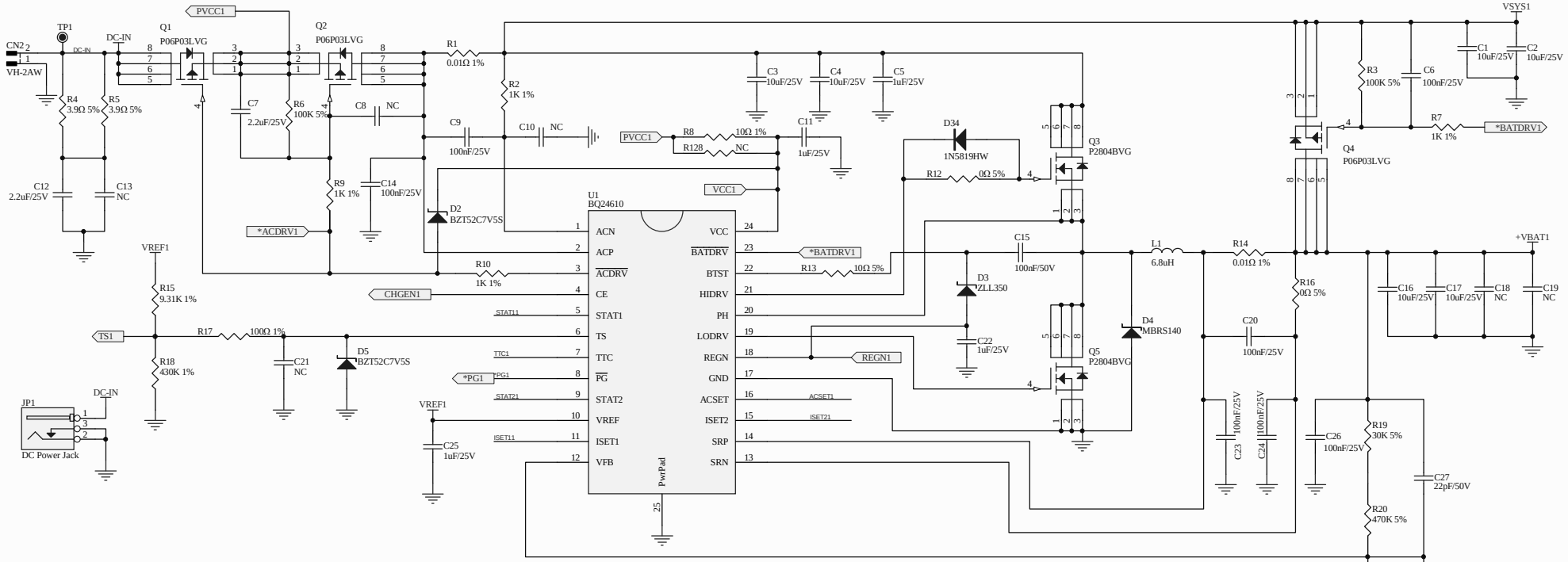

外接电池三串四并

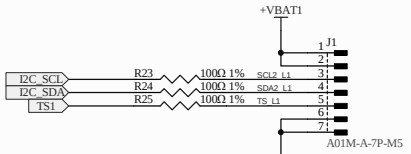

充电时间8小时；
充电电流1.8A；

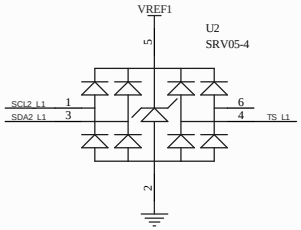

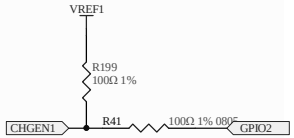

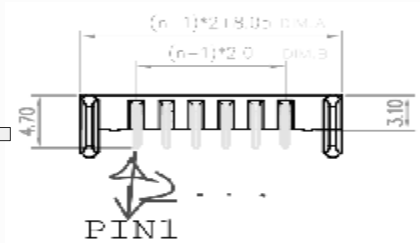
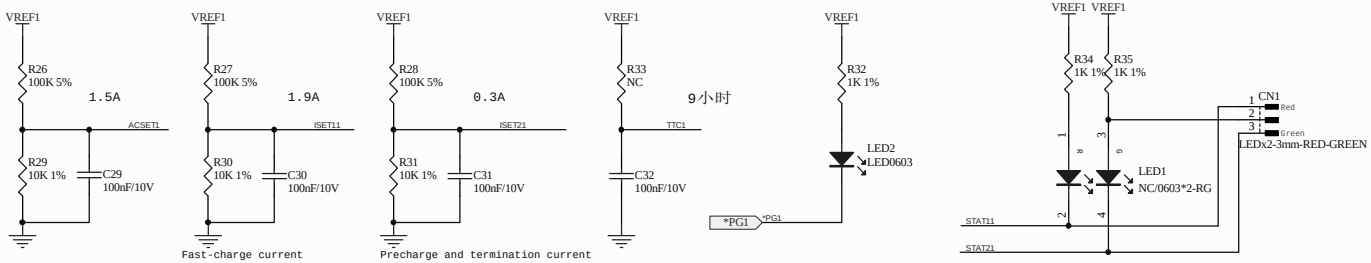
End Current:50mA
正常充电电流0.5C:1250m
最大充电电流1C:2500mA
最大充电电压:4.2V