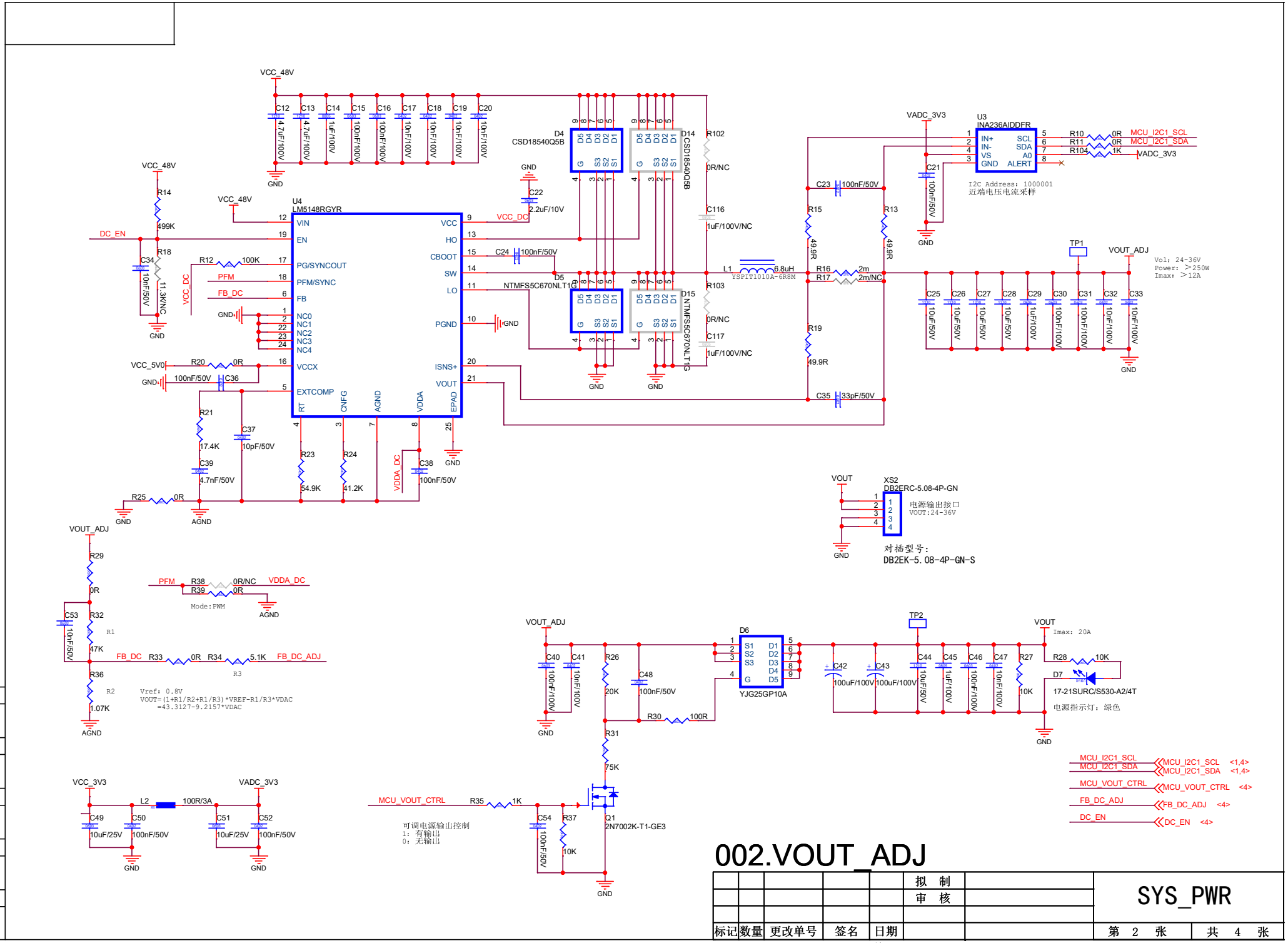

002.VOUT_ADJ

					拟 制		SYS_PWR
					审 核		
标记	数量	更改单号	签名	日期			第 2 张 共 4 张

密 级

媒体编号

旧底图总号

底图总号

日期 签名

格式（3a）

校对:

幅面: A3