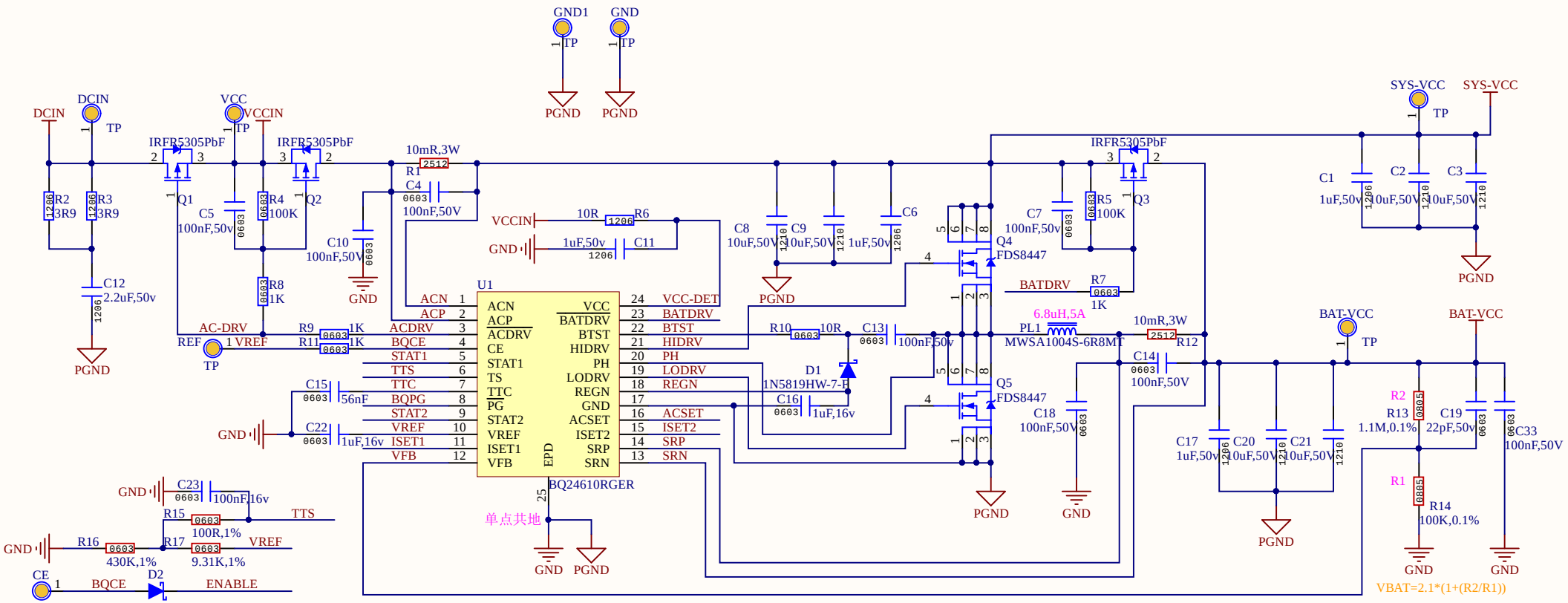

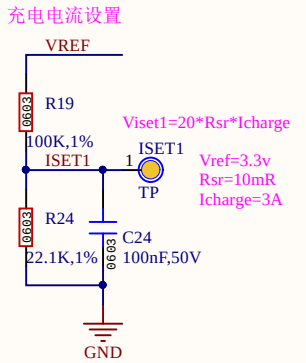

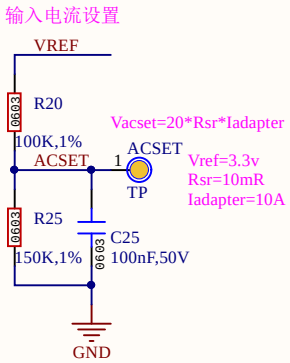

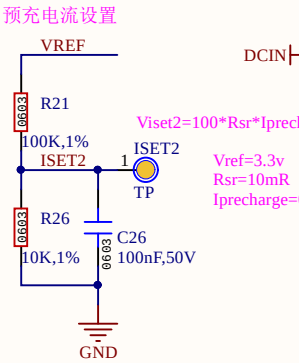

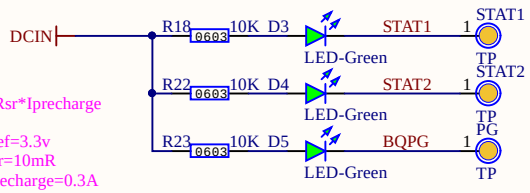

Viset1，Viset2，Vacset 电压范围0~2v

信号 / 状态	STAT1		STAT2		PG	
	状态	电平	状态	电平	状态	电平
工作异常	灭	Float	灭	Float	灭	Float
工作正常	灭	Float	灭	Float	亮	Low
充电中	亮	Low	灭	Float	亮	Low
充电完成	灭	Float	亮	Low	亮	Low