For 基于平面变压器的通用反激开关电源

反激开关电源_UCC28740控制芯片_CV电源_最大功率36W

定稿时间2024年4月28日

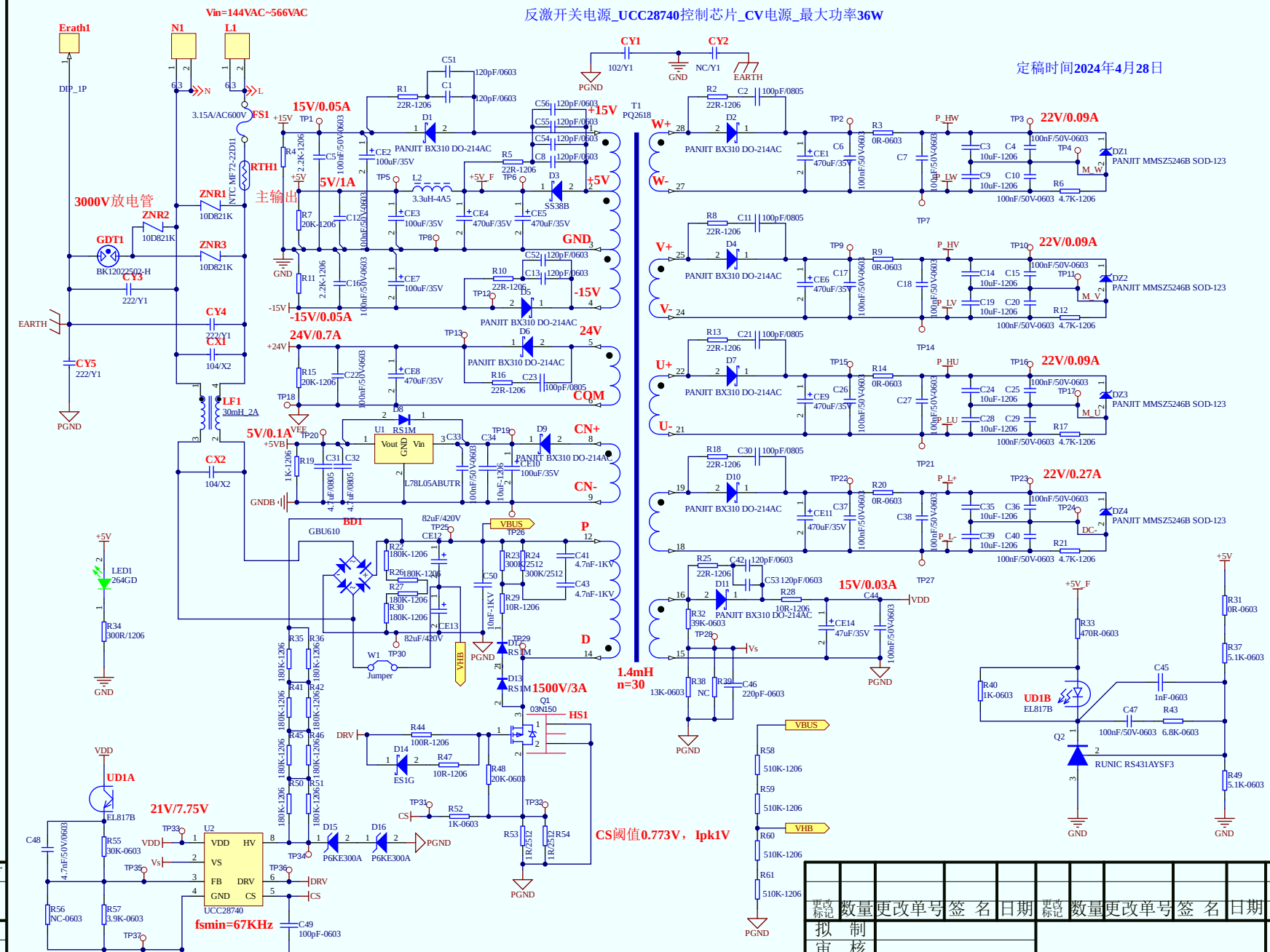

旧底图总号															
底图总号															
归 档															
签 名 日期	更改标记	数量	更改单号	签 名	日期	更改标记	数量	更改单号	签 名	日期	更改标记	数量	更改单号	签 名	日期
	拟 制														
	审 核														
	标准化														
	工 艺														
	质 量														
	批 准														

基于平面变压器
开关电源

REV 1.0

等级标记 | 第1张 | 共1张

格式(3) 制图： 描图： 图幅：