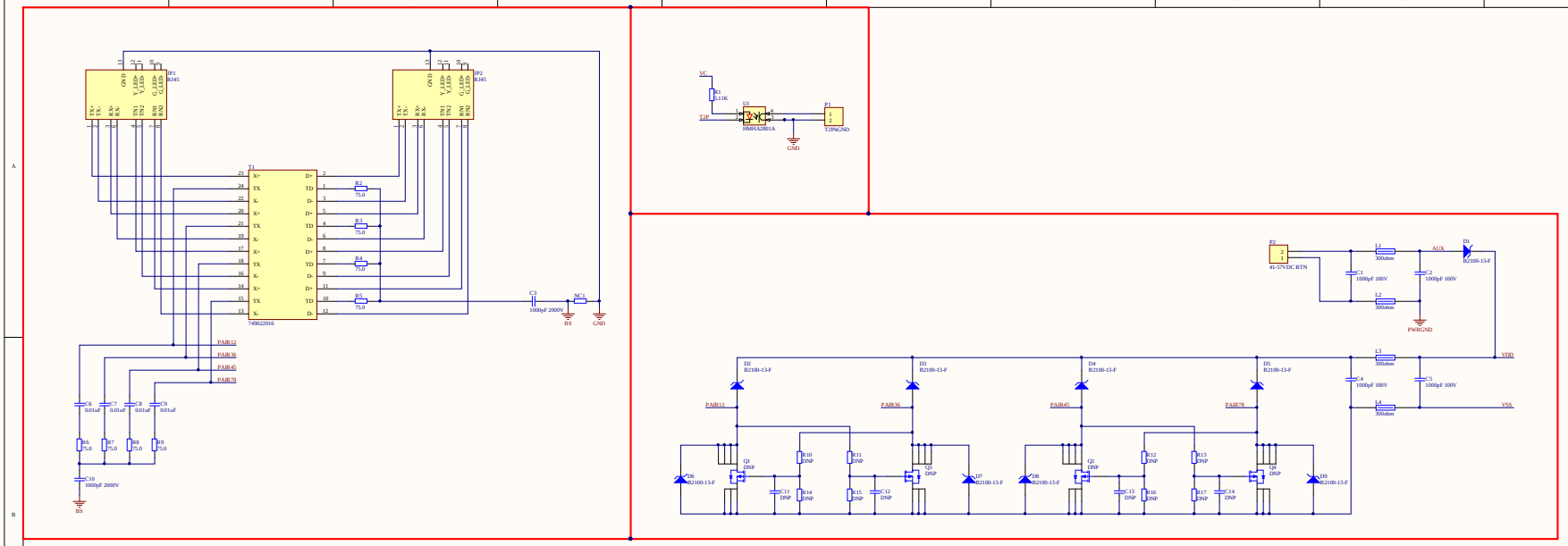

Test

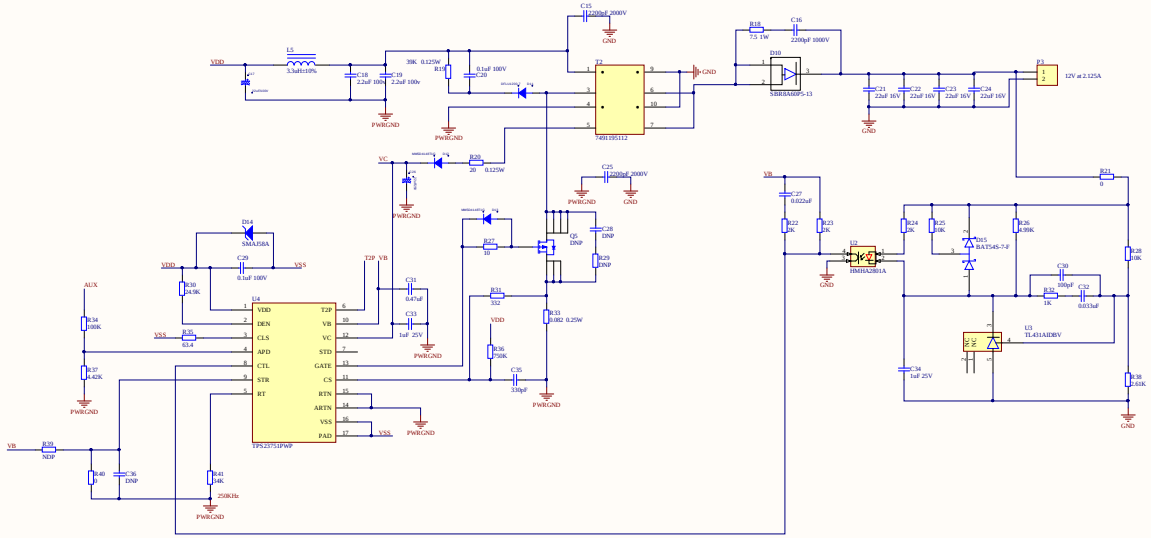

Test

Title		
Size: A1	Number	Revision
Date: 2018/9/5 星期三		Sheet of
File: E:\SJ_Pagesites_Baseboard_PCB_workspace\Test\Test.SchDoc		Drawn By:

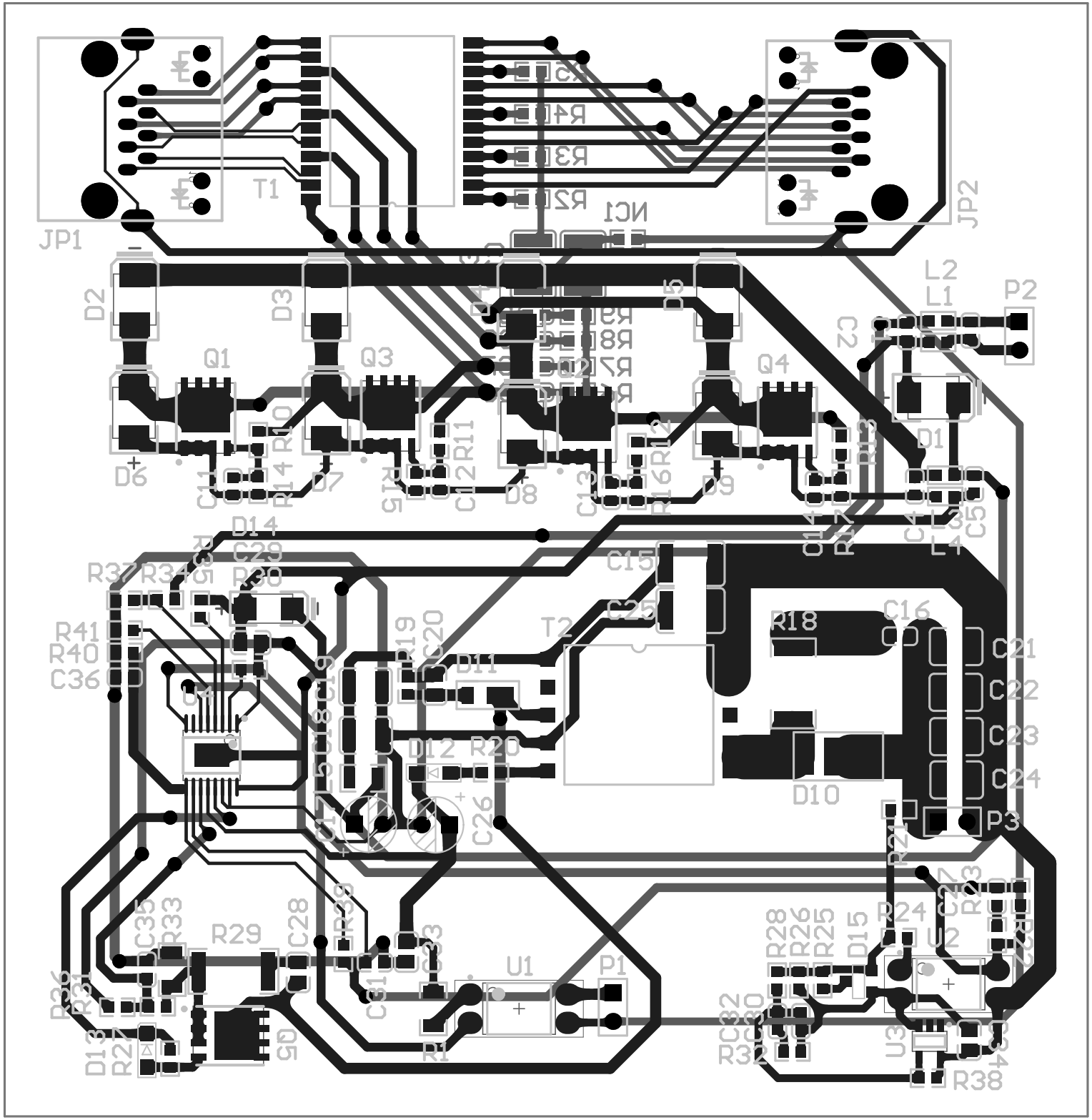
JP1
T1
JP2
NC1
D2
D3
D5
Q1
Q3
Q4
D6
D7
D8
D9
L2
L1
P2
D1
C5
L4
D14
C29
R37
R34
R30
R41
R40
C36
C4
C15
C25
T2
R18
C16
C21
C22
C23
C24
P3
D11
D12
R20
D10
C26
R21
R24
C27
R23
R29
C28
R33
C35
R26
R31
D13
R27
Q5
U1
P1
R1
R28
R26
R25
D15
C32
R32
U3
R38