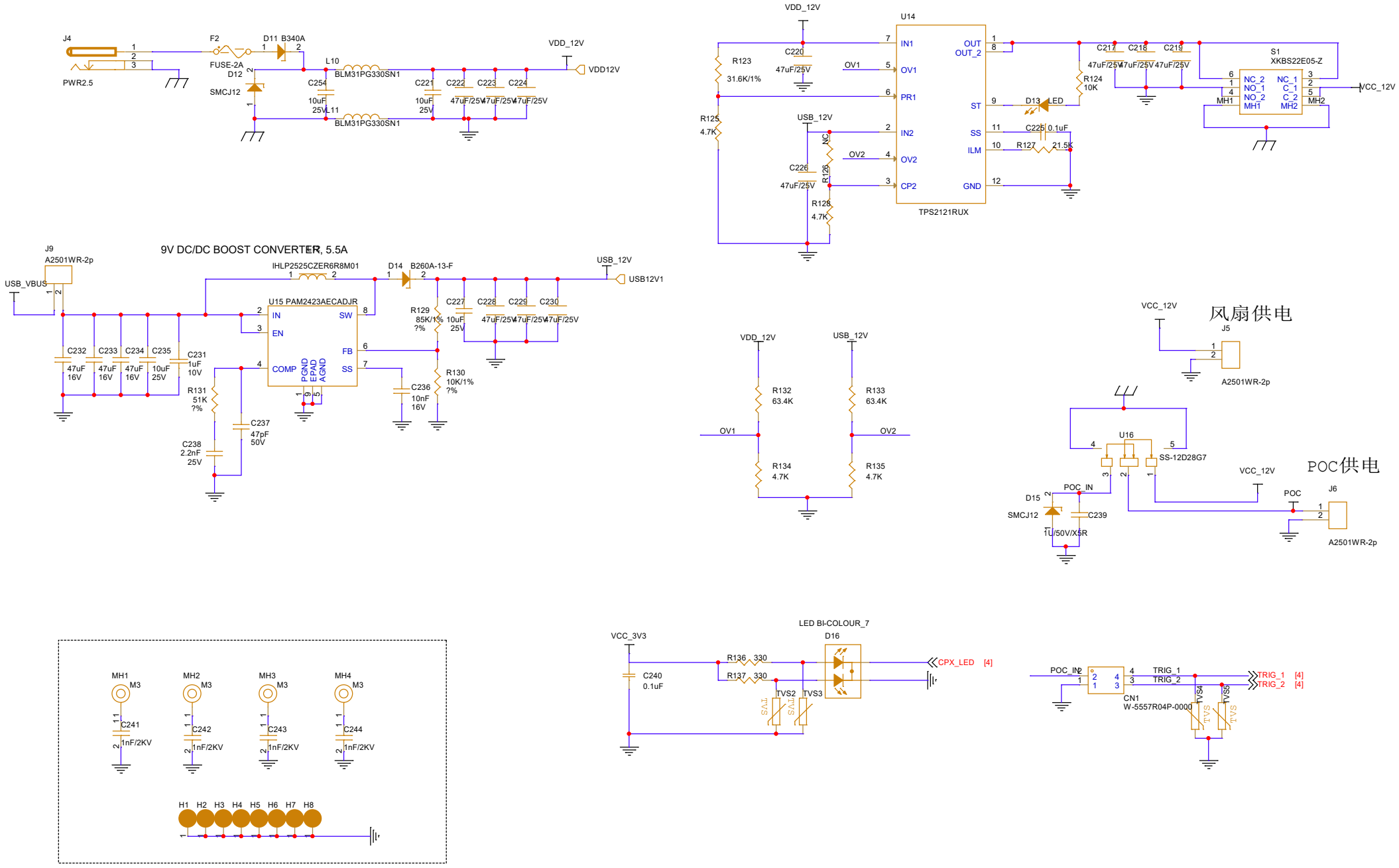如果输出为USB的12V，则led会亮