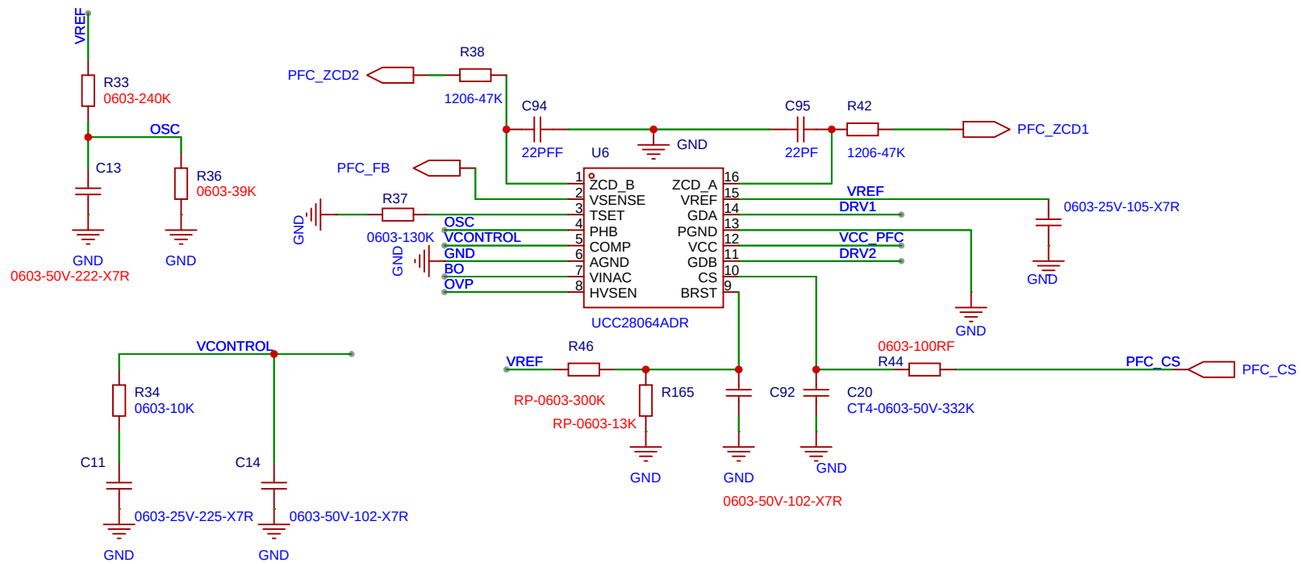

原理图	Schematic1	更新日期	2025-04-11
		创建日期	2025-04-11
图页	P1	物料编码	
绘制	New Project_2025-04-11_09-45-37		
审阅			
	版本	尺寸	页 1 共 1
嘉立创EDA	V1.0	A4	嘉立创EDA