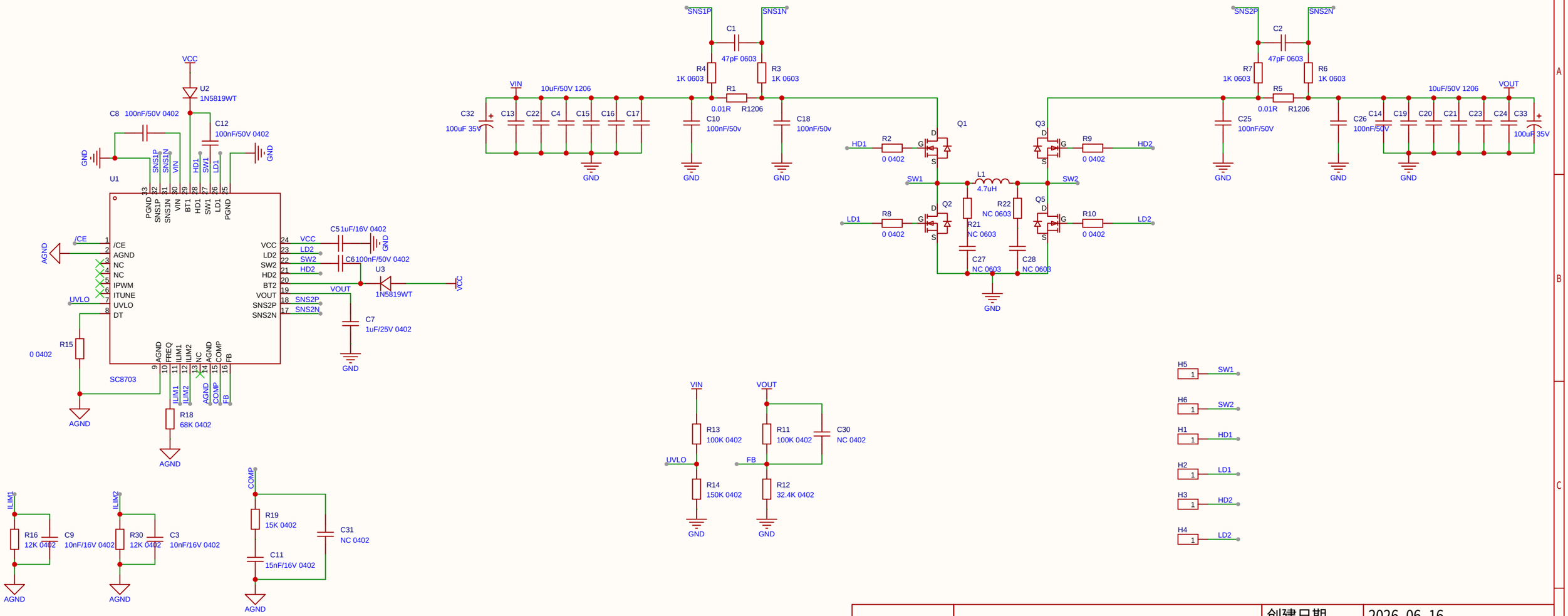

原理图	Schematic2	创建日期	2026-06-16
		更新日期	2026-07-20
板子	Board2	图页	P1_1
绘制		SC8703	
审阅			
		版本	尺寸
		V1.0	A4
		页 1 共 1	
嘉立创EDA		嘉立创EDA	