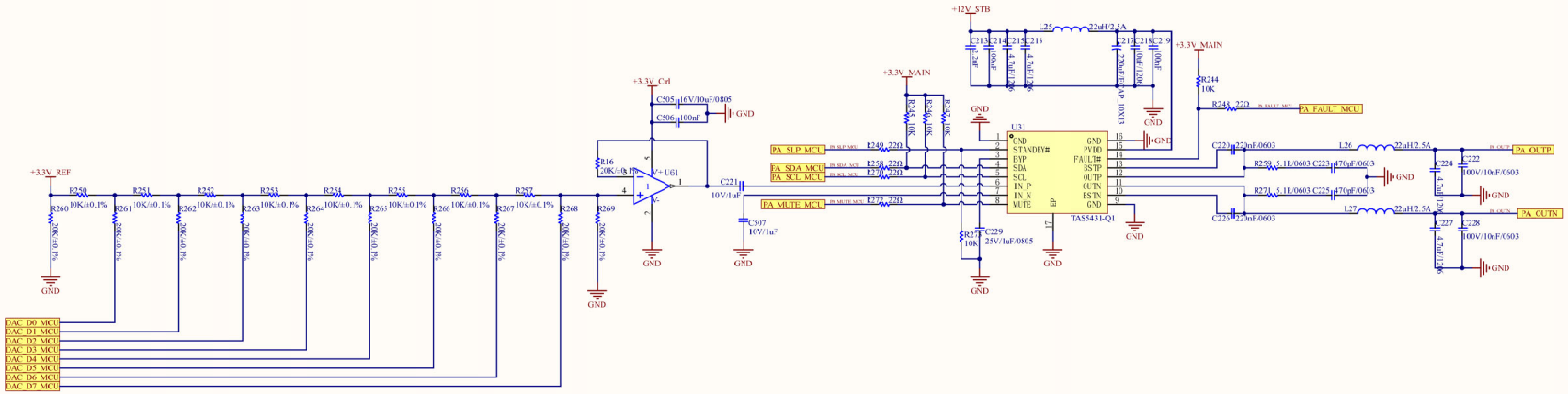

Company		力高（山东）新能源技术有限公司	
Specifications		SchName	
Revision	*	Data	*
Engineer	*	Page	