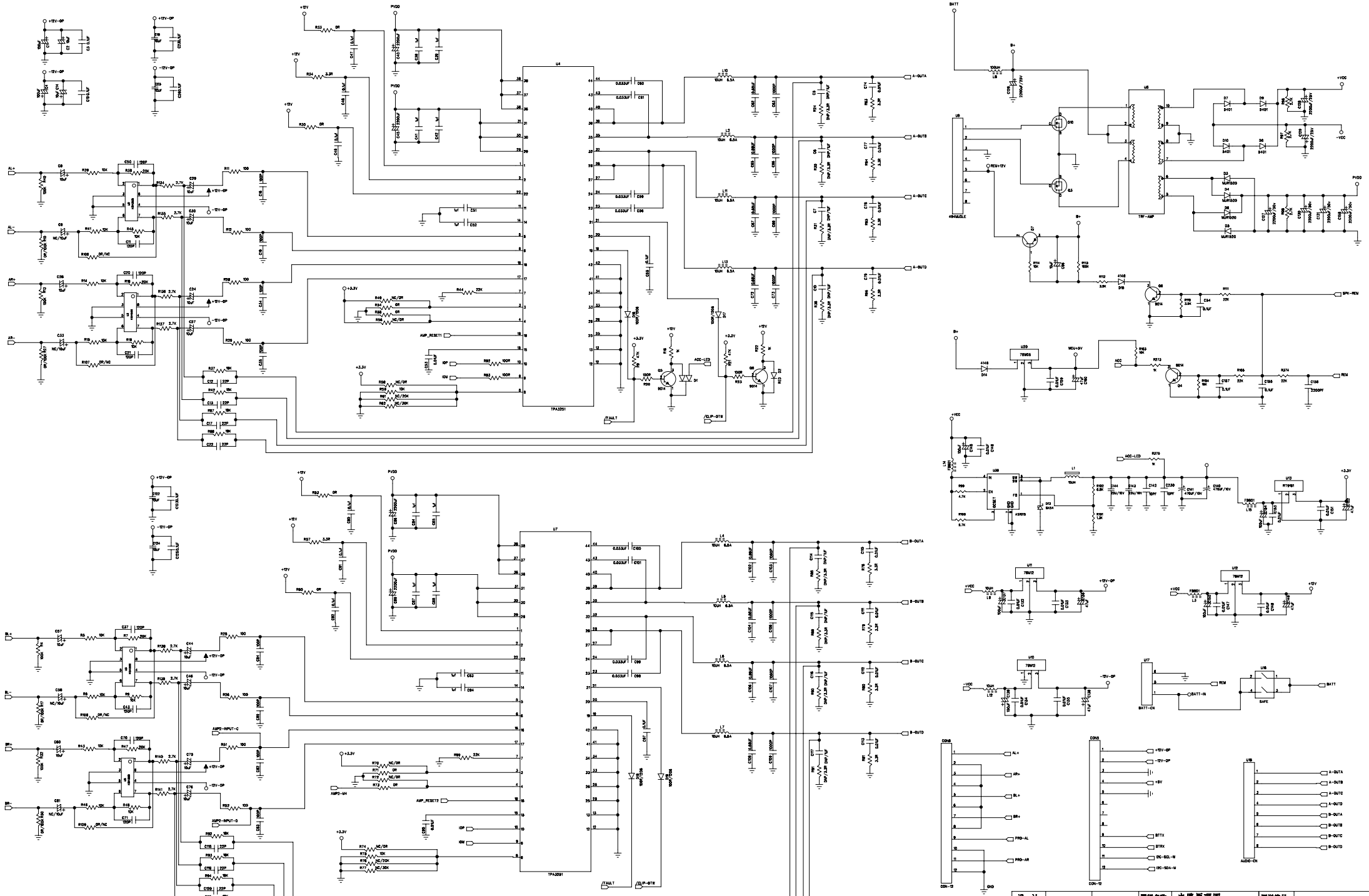

设 计		2017-09-25	图样名称 电路原理图	图样编号	
审 核			材料: TPA3251D_MB	产品型号	
工 艺				比例	版本 V1.0 页次 1
标准化			表面处理		
批 准			第三视角: 单位		