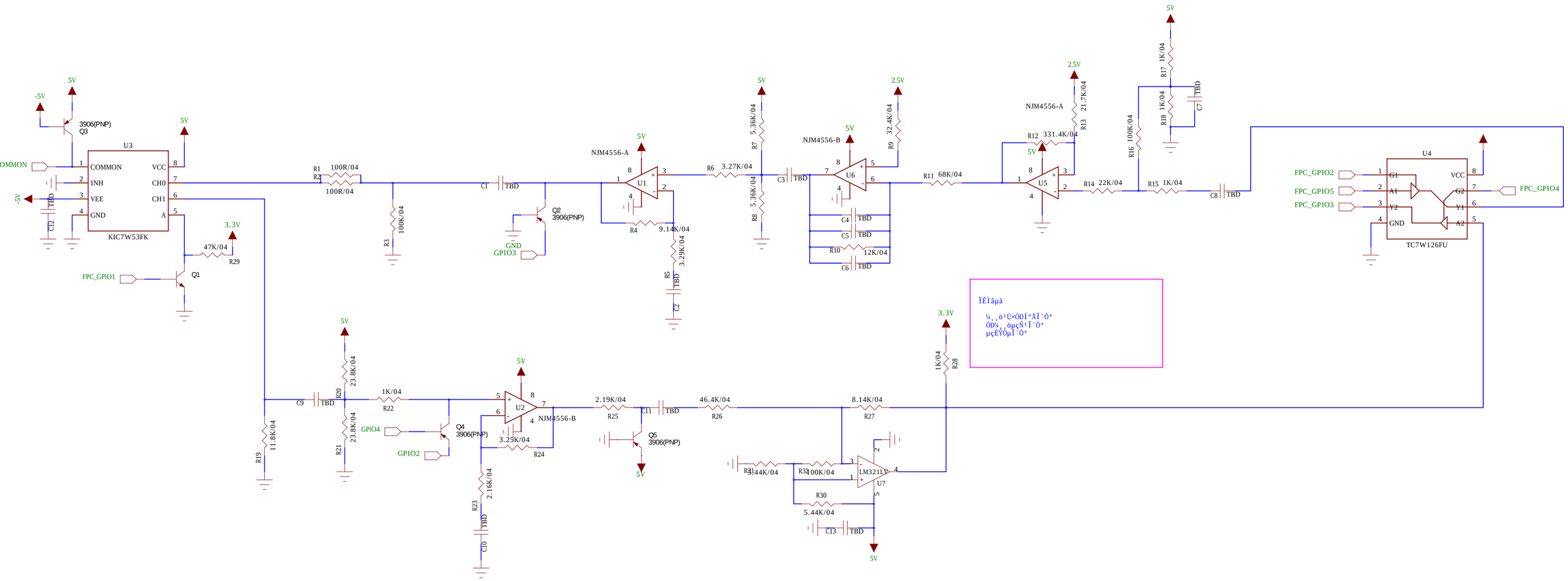
U3
KIC7W53FK
COMMON
INH
VEE
GND
VCC
CH0
CH1
A
3906(PNP)
Q3
Q1
Q2
Q4
Q5
FPC_GPIO1
GPIO3
GPIO4
GPIO2
FPC_GPIO2
FPC_GPIO5
FPC_GPIO3
FPC_GPIO4
U4
TC7W126FU
G1
A1
Y2
GND
VCC
G2
Y1
A2
NJM4556-A
NJM4556-B
U1
U2
U5
U6
U7
LM321LV
5V
-5V
2.5V
3.3V
R1 100R/04
R2 100R/04
R3 100K/04
R4 9.14K/04
R5 3.29K/04
R6 3.27K/04
R7 5.36K/04
R8 5.36K/04
R9 32.4K/04
R10 12K/04
R11 68K/04
R12 331.4K/04
R13 21.7K/04
R14 22K/04
R15 1K/04
R16 100K/04
R17 1K/04
R18 1K/04
R19 11.8K/04
R20 23.8K/04
R21 23.8K/04
R22 1K/04
R23 2.16K/04
R24 3.25K/04
R25 2.19K/04
R26 46.4K/04
R27 8.14K/04
R28 1K/04
R29 47K/04
R30 5.44K/04
R31 144K/04
R32 100K/04
C1 TBD
C2 TBD
C3 TBD
C4 TBD
C5 TBD
C6 TBD
C7 TBD
C8 TBD
C9 TBD
C10 TBD
C11 TBD
C12 TBD
C13 TBD
ÎÊÎâµã
¼¸¸ö¹Ù×ÓÐÍºÅÎ´Ô°
ÓÐ¼¸¸öµçÑ¹Î´Ô°
µçÉÝÙµÎ´Ô°