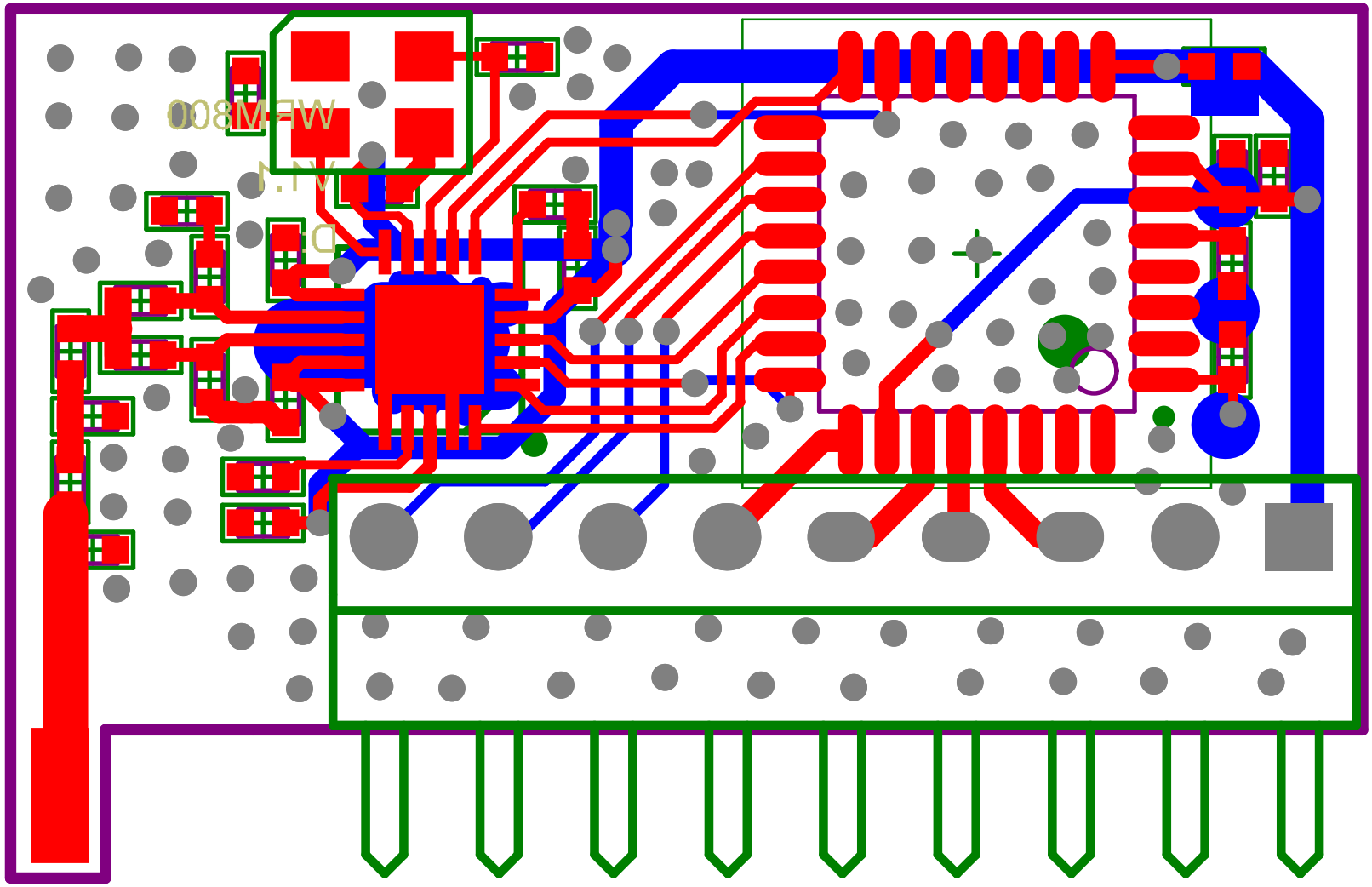
008MFW
V1.1
D1