MCU

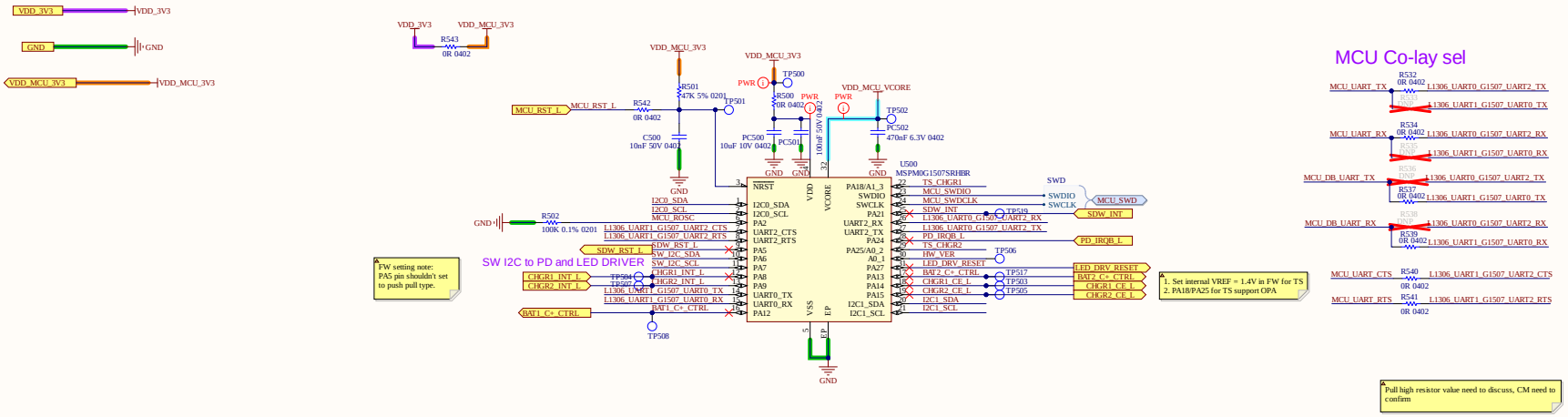

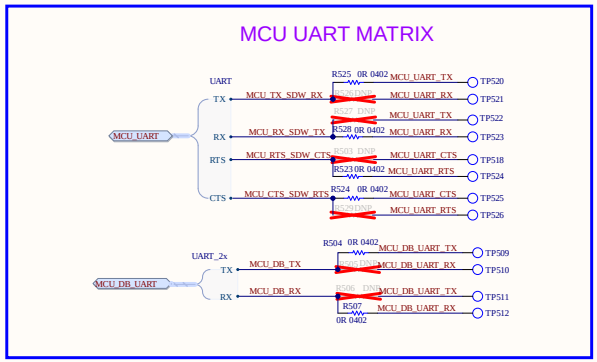

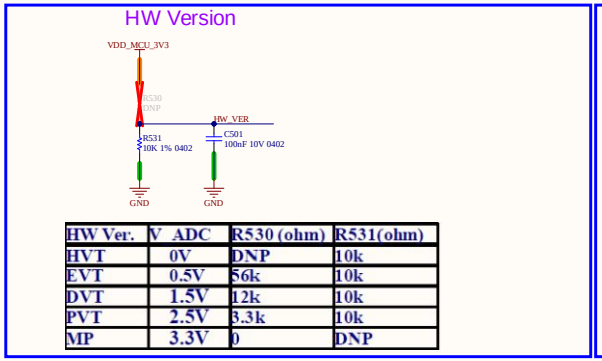

HW Ver.	V_ADC	R530 (ohm)	R531(ohm)
HVT	0V	DNP	10k
EVT	0.5V	56k	10k
DVT	1.5V	12k	10k
PVT	2.5V	3.3k	10k
MP	3.3V	0	DNP

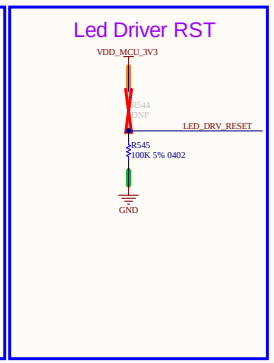

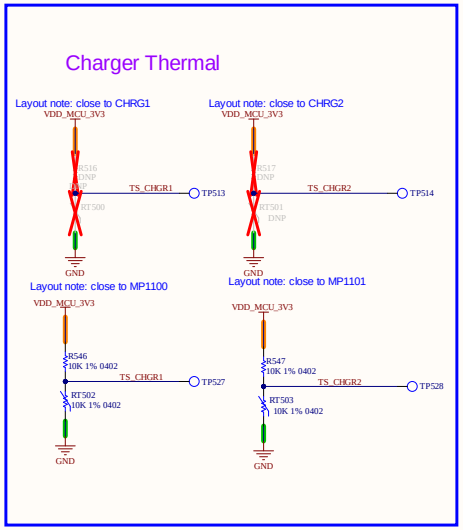

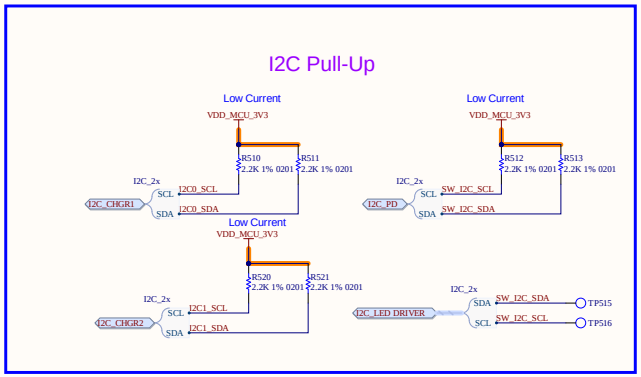

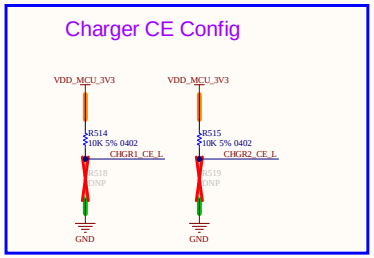

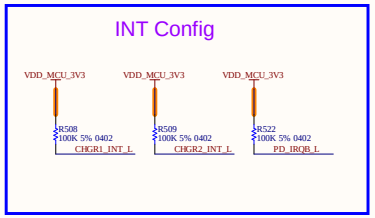

LEEDARSON 立达信

标题	Macaron		
原理图名称	MCU		
原理图文档号	Main	原理图版本	V0.1
客户编号	TBD	原理图文档号	TBD
工作编号	TBD	工作图文档号	V2.0-Y1
SIZE A2	DATE: 2026/11/6	SHEET: 6 OF 16	