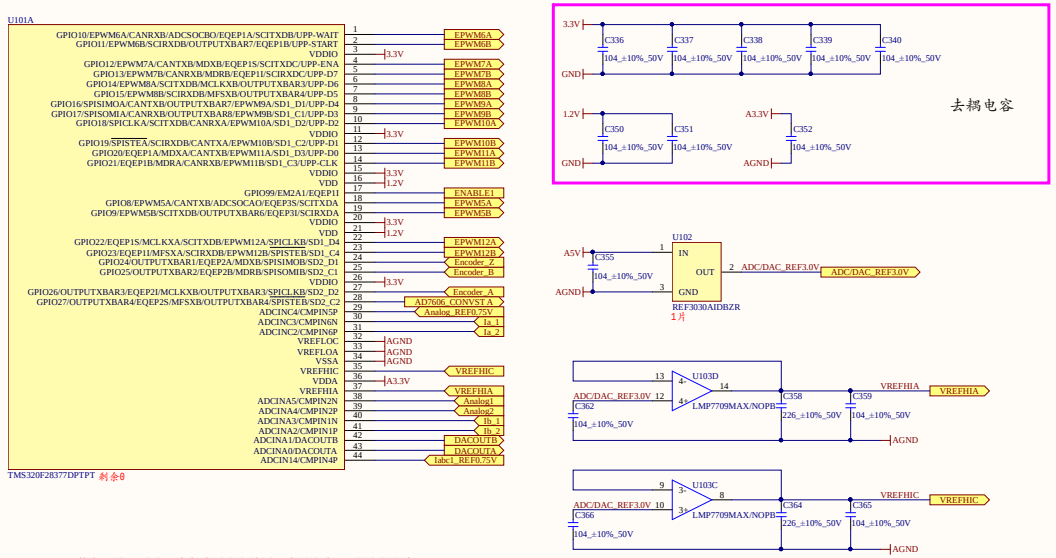

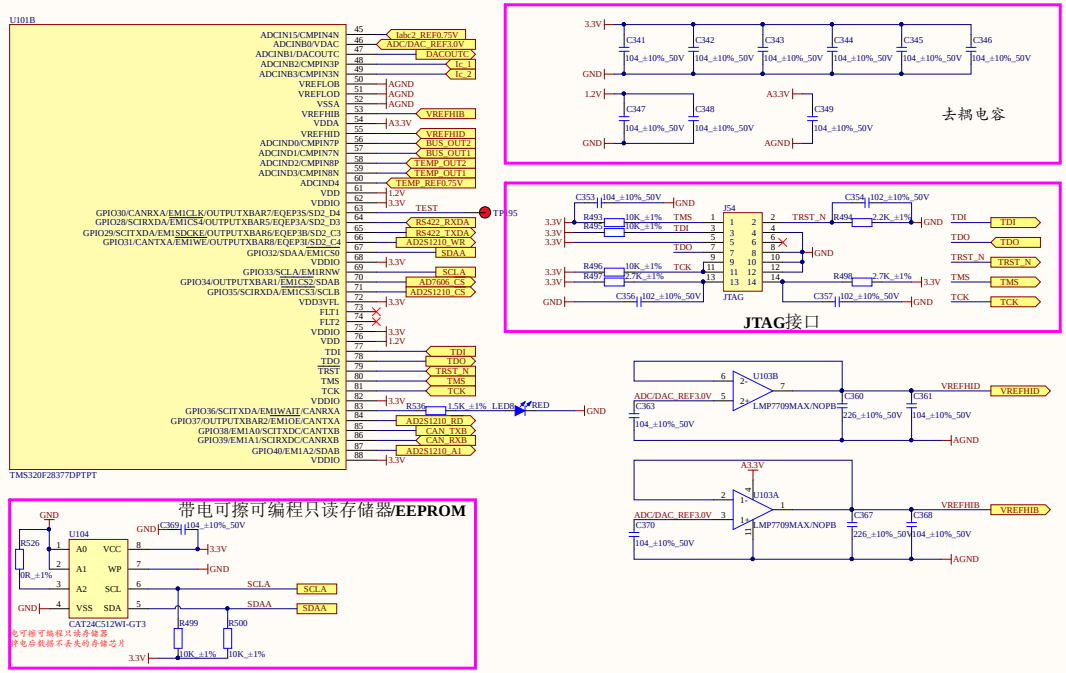

VDDIO：3.3V数字**I/O**电源引脚，在每个引脚上放置一个最小为**0.1μF**的去耦电容器。

VDD：1.2V数字逻辑电源引脚，在每个引脚附近放置一个去耦电容器，最小总电容约**20uF**。

VDDA：3.3V模拟电源引脚，在每个引脚上放置至少**2.2μF**去耦电容器至**VSSA**。

VSSA：模拟地。

VREFHIx/VREFLOx：ADC高参考电压/**ADC**低参考电压。

VDD3VFL：3.3V-Flash电源引脚。在每个引脚上放置一个最小为**0.1μF**的去耦电容器。**(**数字电源**)**

VDAC：片上**DAC**的可选外部参考电压，在**ADC**输入或**DAC**参考模式下，该引脚上有一个**100 pF**电容至**VSSA**，无法禁用。如果该引脚用作片上**DAC**的参考，则在该引脚上至少放置一个**1μF**电容器。

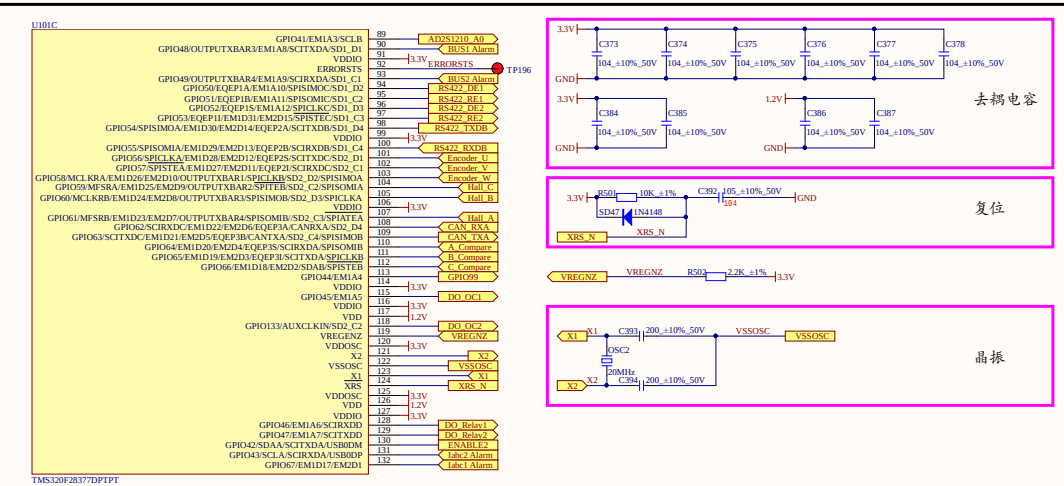

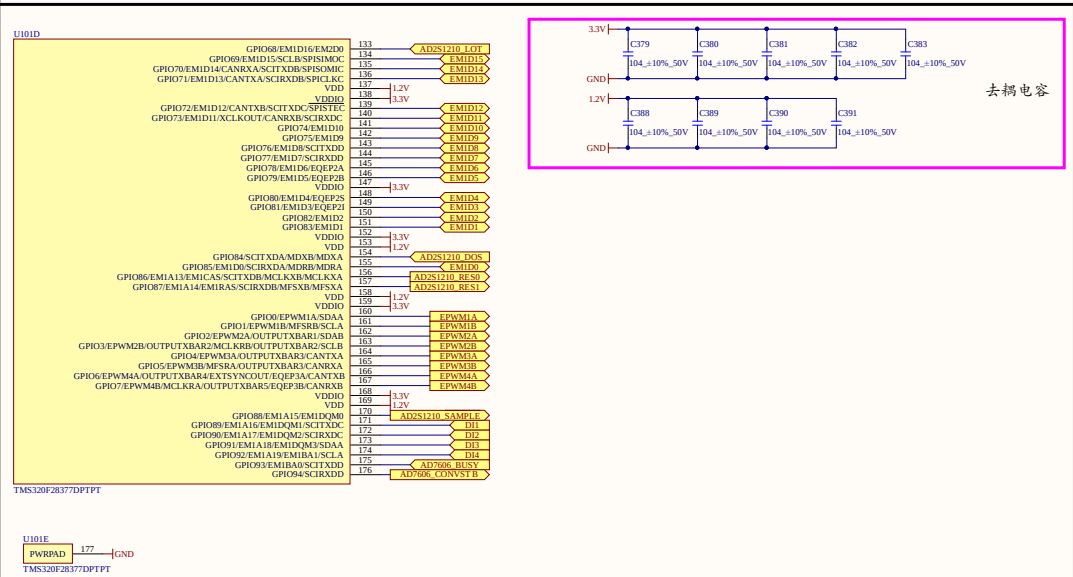

VREGENZ：内部电压调节器通过内部下拉启用。内部**VREG**不受支持，必须禁用。将**VREGENZ**连接到**VDDIO**。

VDDOSC：3.3V片上晶体振荡器（**X1**和**X2**）和两个零引脚内部振荡器（**INTOSC**）的电源引脚。在每个引脚上放置一个**0.1μF**（最小值）的去耦电容器。

VSSOSC：晶振（**X1** 和 **X2**）接地引脚。使用外部晶振时，请勿将此引脚连接到电路板地。相反，将其连接到外部晶体振荡器电路的接地参考。