HYBRID STEPPING MOTOR 42SHD0034-20B

Casun®

General specification		Electrical specification	
Step angle	1.8°	Rated voltage	5.0V
Number of phase	2	Rated current	1.0A
Insulation resistane	100MΩmin.(500V DC)	Resistance per phase	5.0Ω±10%
Insulation class	Class B	Inductance per phase	6.2mH±20%
Rotor inertia	38g.cm^2	Holding torque	300mN.m
Mass	0.2kg	Detent torque	12mN.m

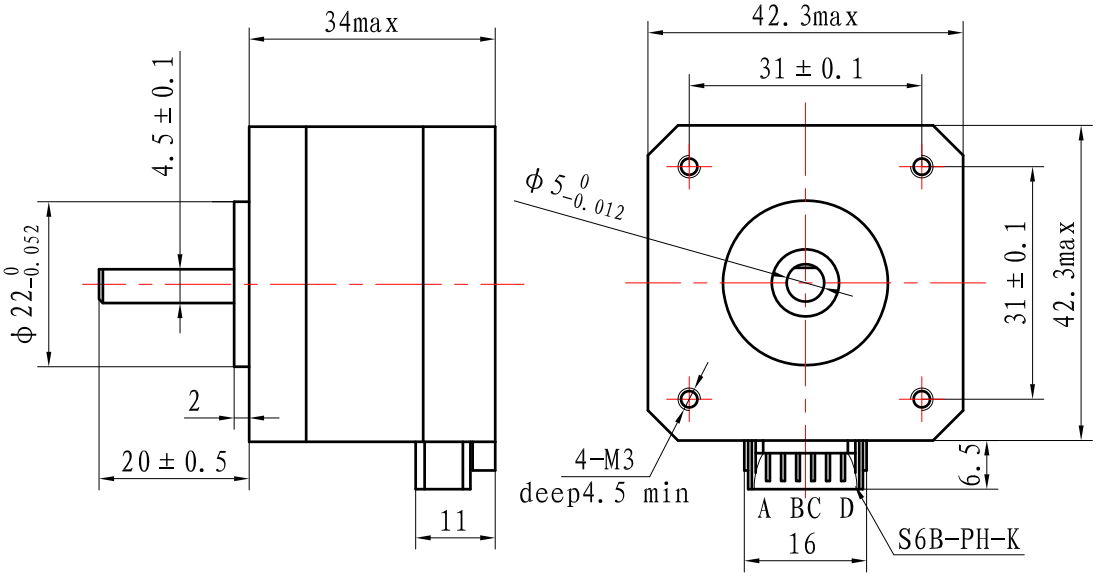

Wiring diagram

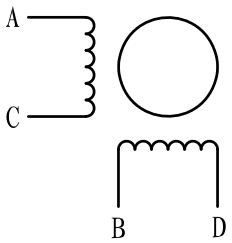

42SHD0034-20B

A0			
版本	更改内容	签 字	日 期
设 计		标准化	
		批 准	
审 核			
工 艺		日 期	

图 样 标 记	重 量	比 例
共 1 张	第 1 张	

广州福得电子科技有限公司

GUANGZHOU FUDE ELECTRONIC TECHNOLOGY CO.,LTD

42SHD0034-20B型步进电动机规格书

FT3.162.1717