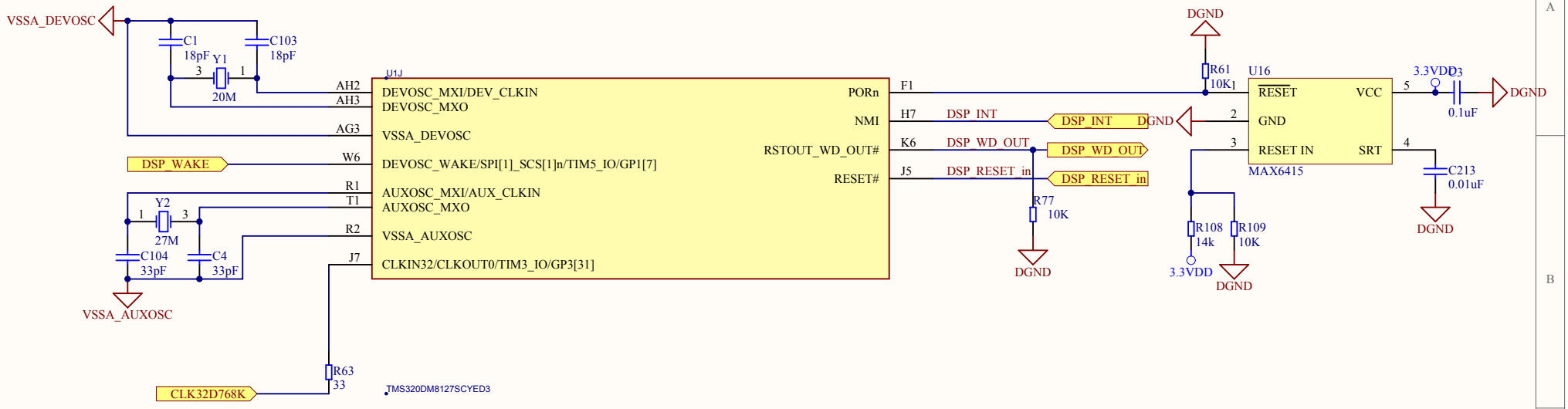

	签名	日期	图纸信息
设计			
审核			EP-H2232
工艺			DSP_CLOCKS ADN RESET.Sch
标准化			V1.00 3 of 10
批准			

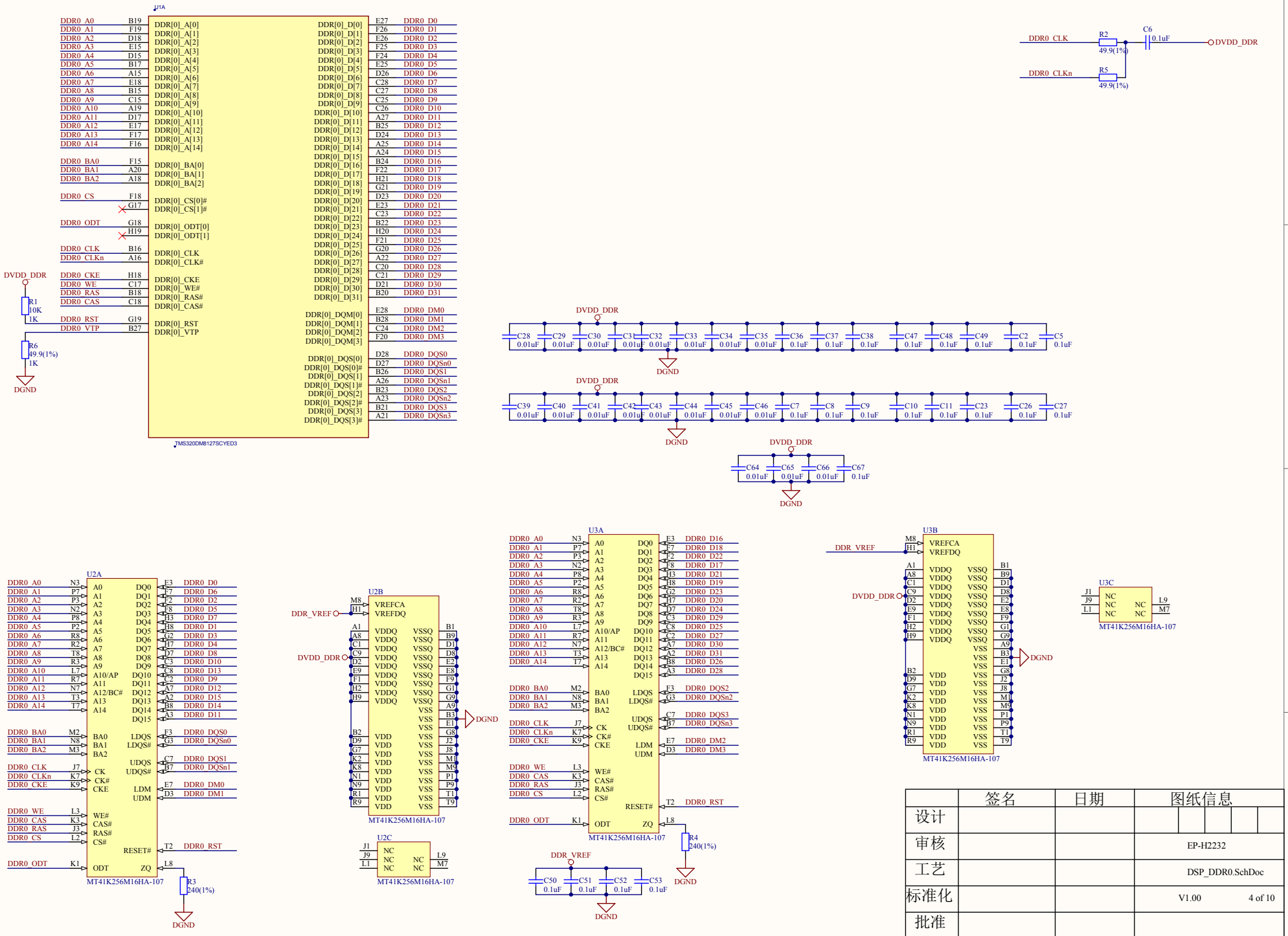

	签名	日期	图纸信息
设计			
审核			EP-H2232
工艺			DSP_DDR0.SchDoc
标准化			V1.00 4 of 10
批准			

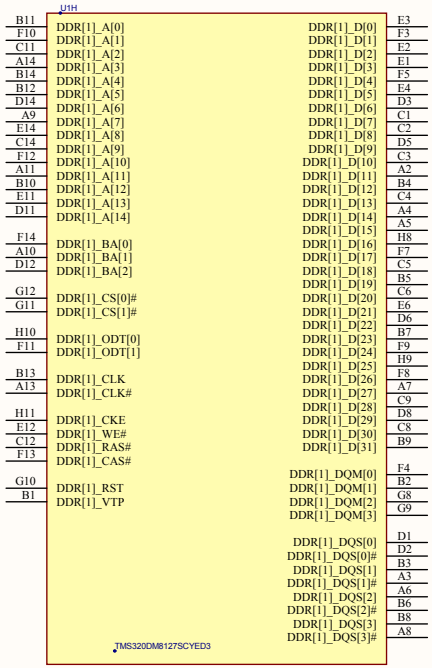

	签名	日期	图纸信息
设计			
审核			EP-H2232
工艺			DSP_DDR1.SchDoc
标准化			V1.00 5 of 10
批准			

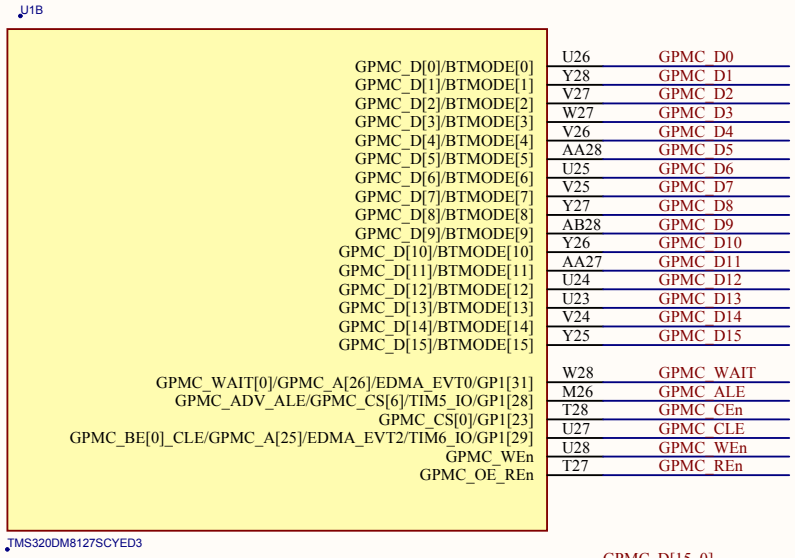

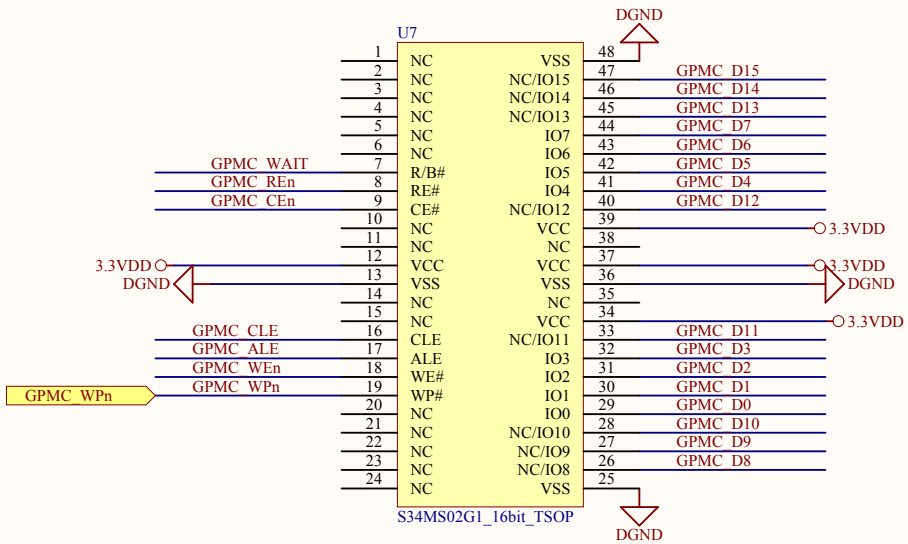

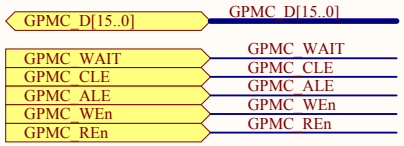

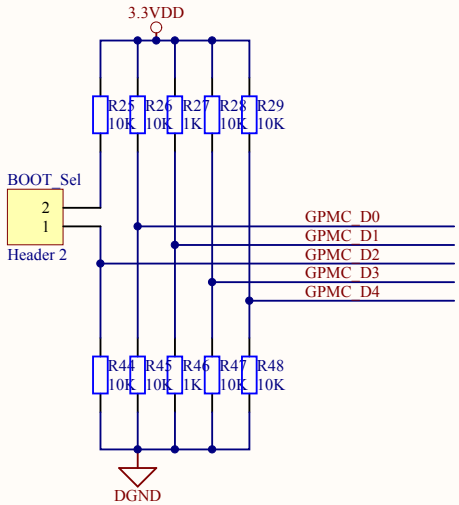

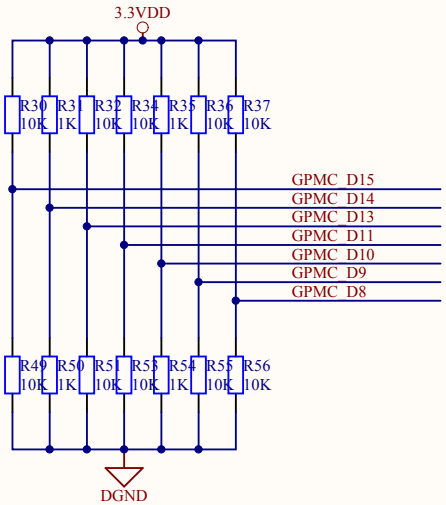

	签名	日期	图纸信息
设计			
审核			EP-H2232
工艺			DSP_FLASH_BOOTMODE.Sch
标准化			V1.00 6 of 10
批准			

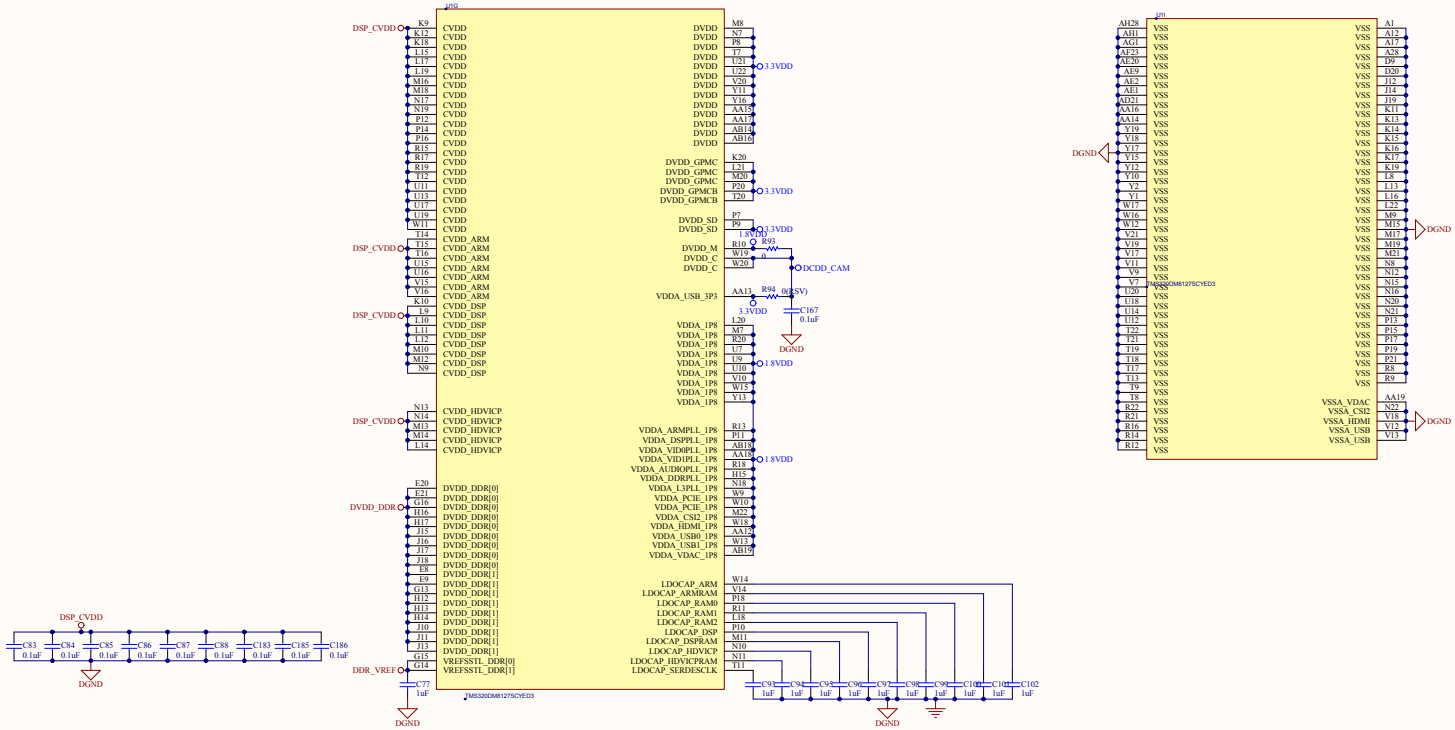

	签名	日期	图纸信息
设计			
审核			EP-H2232
工艺			DSP_POWER.SchDoc
标准化			V1.00 2 of 10
批准			

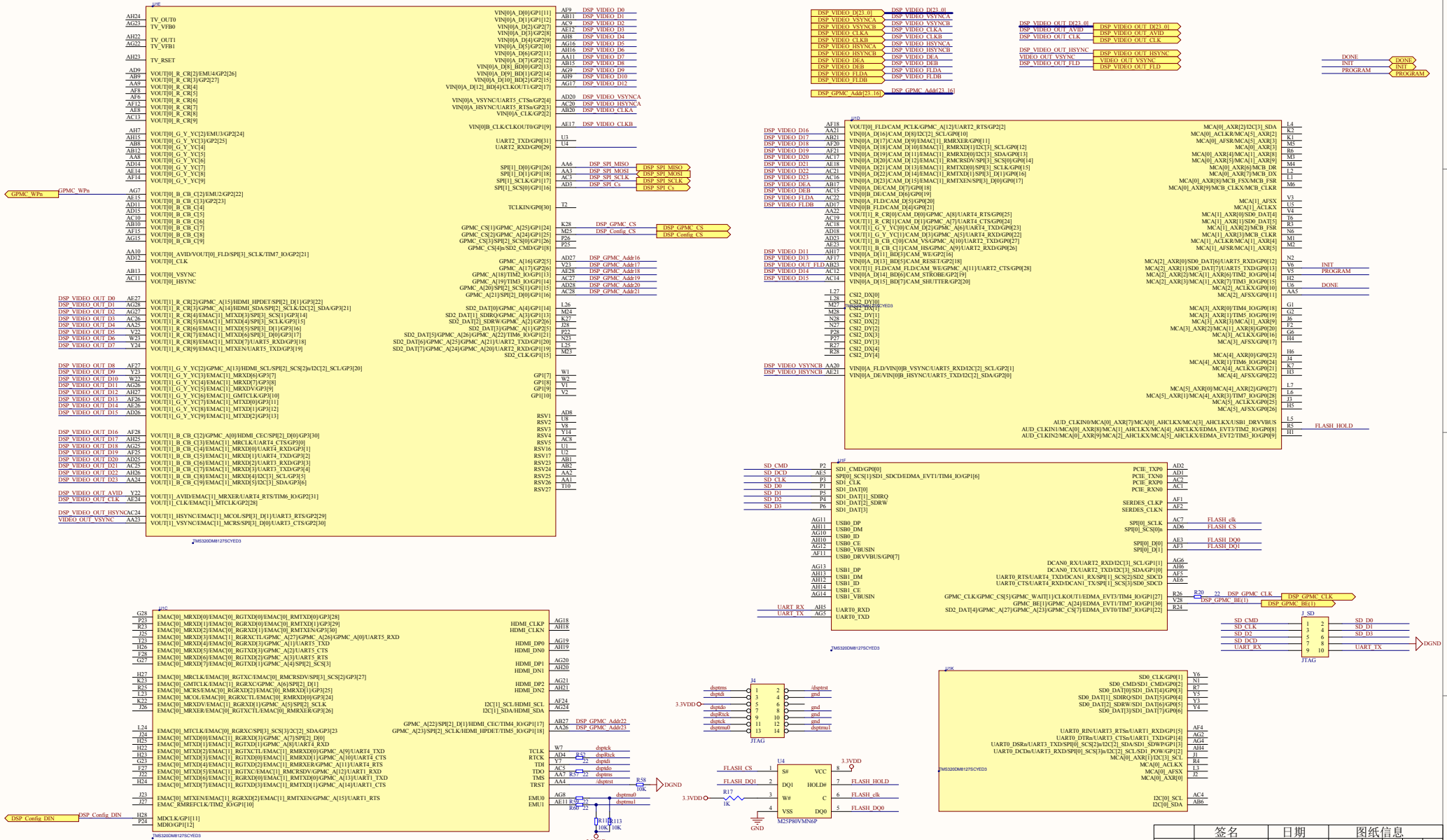

	签名	日期	图纸信息
设计			
审核			EP-H2232
工艺			DSP_Video.SchDoc
标准化			V1.00 10 of 10
批准			