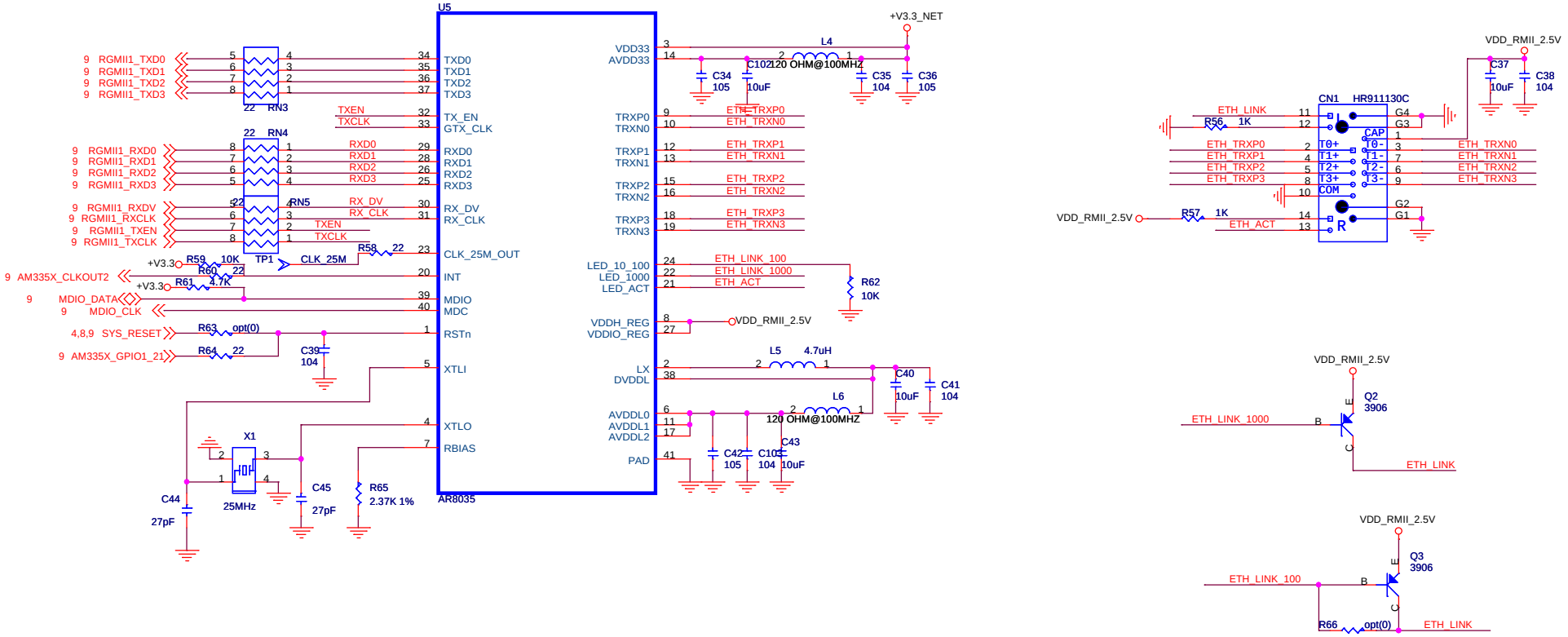

PHY address: 100

mode[0..3]:
1110:RGMII, PLLON, INT;
1100:RGMII, PLLOFF, INT;

RX_CLK:
0 :1.5V I/O;
1 :1.8V I/O;
2.5V I/O: PULL UP/DOWN

整件设计文件	产品型号	AM3352_BACKBOARD			
原理图	硬件版本	V1.0	页面大小	B	
文件编号	AM3352_BACKBOARD_V1.0				
版次 B	页次 5 / 9	日期	2015/02/28		
核准		审核			
ALE		编写			

收文：_____

非经本公司同意，严禁以任何形式拷贝