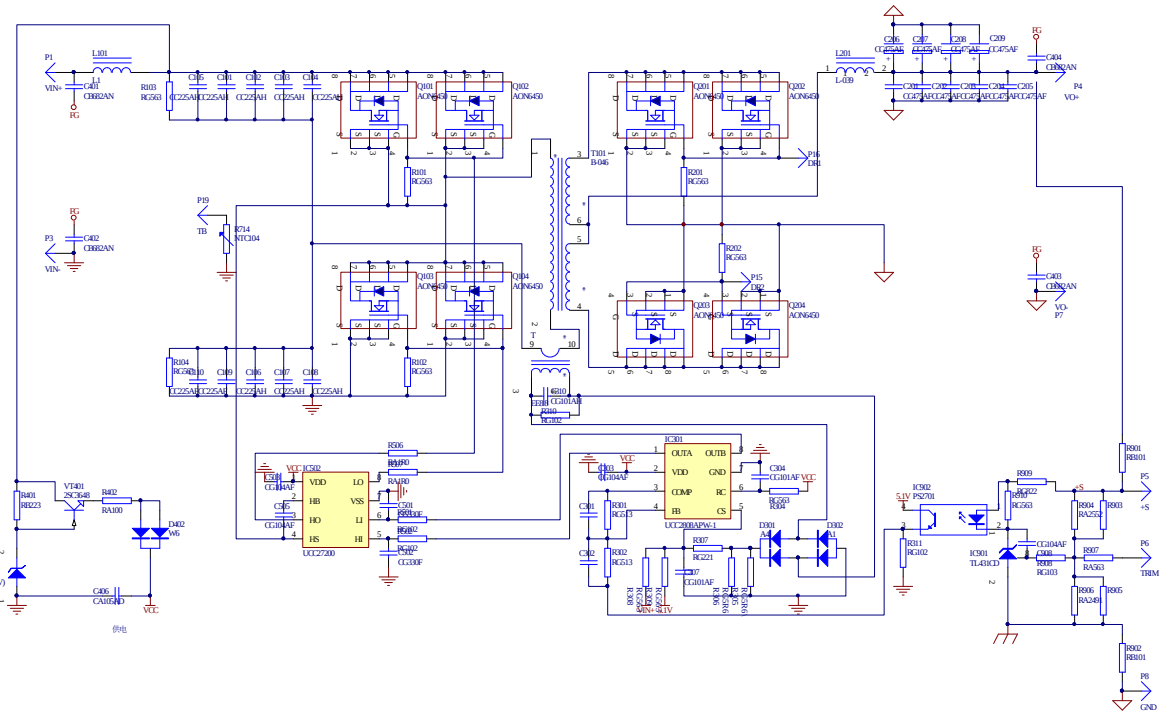

上图为基于 UCC2808APW-1 控制的一款对称半桥，因为 UCC2808 的芯片资料中给出的信息实在有限，所以遇到以下问题只能向您求教：

当输出电流从轻载逐渐加大时，开关管占空比发生突变，一个占空比到最大，一个反而减小，若再加大负载，较小的开关管的驱动波形才逐渐加大，不知道是由于电流环的干扰问题还是由于原边的磁不平衡问题导致的？为排除问题，我在原边电流互感器后串联了一个 80μF 的电容，上电瞬间将 UCC2808 烧毁，VDD（2 脚）与 GND(7 脚)间击穿，由于芯片用光，到现在问题还未找到。