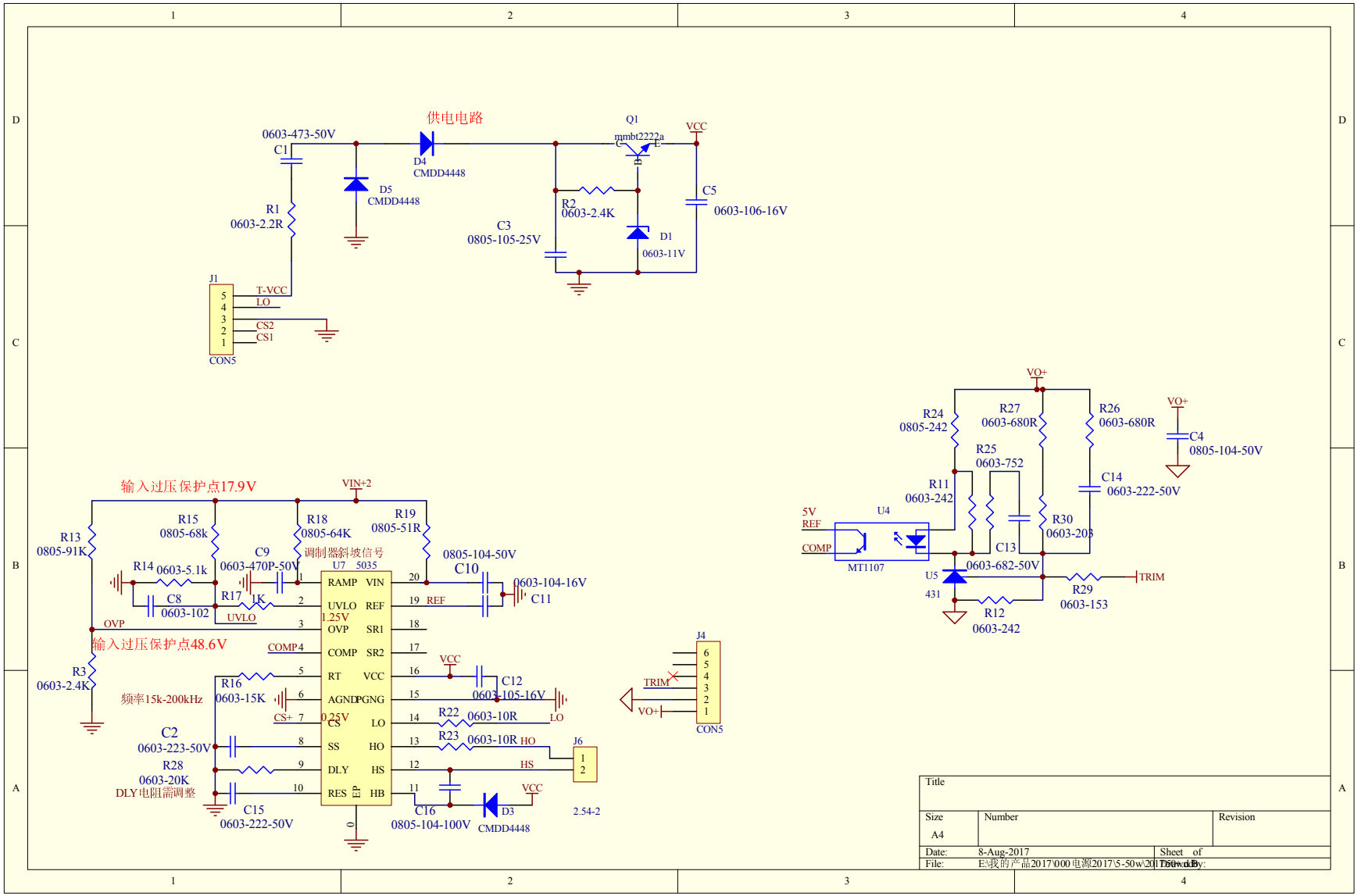
供电电路
0603-473-50V
C1
D4
CMDD4448
D5
CMDD4448
Q1
mmbt2222a
VCC
R1
0603-2.2R
R2
0603-2.4K
C3
0805-105-25V
D1
0603-11V
C5
0603-106-16V
J1
T-VCC
LO
CS2
CS1
CON5
输入过压保护点17.9V
VIN+2
R13
0805-91K
R15
0805-68k
R18
0805-64K
R19
0805-51R
R14
0603-5.1k
C9
0603-470P-50V
调制器斜坡信号
U7 5035
0805-104-50V
C10
0603-104-16V
C11
C8
0603-102
R17
1K
UVLO
REF
OVP
输入过压保护点48.6V
COMP
R3
0603-2.4K
R16
0603-15K
频率15k-200kHz
CS+
C12
0603-105-16V
R22
0603-10R
LO
R23
0603-10R
HO
HS
C2
0603-223-50V
R28
0603-20K
DLY电阻需调整
C15
0603-222-50V
C16
0805-104-100V
D3
CMDD4448
J6
2.54-2
J4
TRIM
VO+
CON5
RAMP
VIN
UVLO
REF
OVP
SR1
COMP
SR2
RT
VCC
AGND
PGNG
CS
LO
SS
HO
DLY
HS
RES
HB
1.25V
0.25V
EP
VO+
R24
0805-242
R27
0603-680R
R26
0603-680R
C4
0805-104-50V
R25
0603-752
R11
0603-242
C14
0603-222-50V
5V
REF
COMP
U4
MT1107
R30
0603-203
C13
0603-682-50V
U5
431
R29
0603-153
TRIM
R12
0603-242
Title
Size
A4
Number
Revision
Date:
8-Aug-2017
Sheet of
File:
E:\我的产品2017\000电源2017\5-50w\2017\50w.ddb
Drawn By: